DIFRENT
RENTING & USED TRUCKS

YOUR PARTNER IN MOBILITY

DAF 480 FT SPACE CAB ZF INTARDER

INFORMATIONS TECHNIQUES

Chassis	Tracteur standard
Prix	€ 34.500,-
Année de construction	2022
Date de 1ère inscription	2022-01-19
Id	0G383207
Vin	XLRTEH4300G383207
Configuration des essieux	4x2
Transmission	Automatique
Kilométrage	439.550 km
Carburant	Diesel
Classe d'émission	Euro 6
Puissance	353 kW (480 PK)
Capacité du moteur	12.902 cc
Etat général	Très bon
Etat technique	Très bon
Etat optique	Très bon

DAF XF 480 FT SPACE CAB ZF INTARDER 4x2

Referentienummer: 0G383207

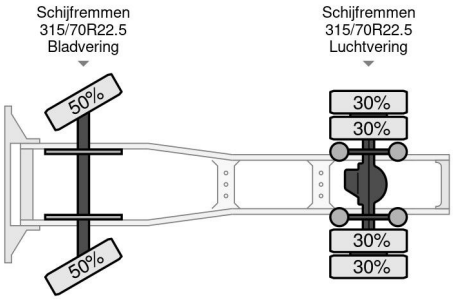

ACCESSOIRES

• ABS • Cabine de couchage • Chauffage • Climatisation • Contrôle de stabilité • Double réservoir de carburant • Fenêtres électriques • Feux de brouillard • intarder • Jupes latérales • Lane departure warning-system • Limiteur de vitesse • Pare-soleil • refrigirateur • Régulateur de vitesse • régulateur de vitesse adaptatif • Réservoir de carburant en aluminium • Spoiler de toit • Système de radio et audio • Verrouillage centralisé

DESCRIPTION

XLRTEH4300G383207

Noorderlaan 175, B-2030 Antwerpen
Tel.: +32 (0)3 383 25 82
Email: info@dif-rent.be