DIFRENT
RENTING & USED TRUCKS

YOUR PARTNER IN MOBILITY

DAF 450 FT SUPER SPACE CAB

INFORMATIONS TECHNIQUES

Chassis	Tracteur standard
Prix	€ 13.950,-
Année de construction	2018
Date de 1ère inscription	2018-03-28
Id	0G201978
Vin	XLRTEH4100G201798
Configuration des essieux	4x2
Empattement	3.800 cm
Transmission	Automatique
Kilométrage	864.250 km
Carburant	Diesel
Classe d'émission	Euro 6
Puissance	331 kW (450 PK)
Capacité du moteur	10.837 cc
Nombre de cylindres	6
Etat général	Très bon
Etat technique	Très bon
Etat optique	Bon

DAF XF 450 FT SUPER SPACE CAB 4x2

Referentienummer: 0G201978

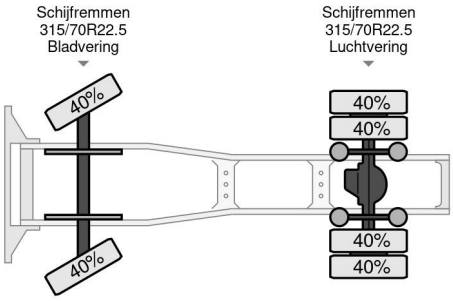

ACCESSOIRES

• ABS • Chauffage • Climatisation • Contrôle de stabilité • Fenêtres électriques • Frein moteur renforcé • Frigo • Jupes latérales • Lane departure warning-system • Limiteur de vitesse • Pare-soleil • refrigirateur • Régulateur de vitesse • régulateur de vitesse adaptatif • Spoiler de toit • Système de radio et audio • Verrouillage centralisé

DESCRIPTION

XLRTEH4100G201798

Noorderlaan 175, B-2030 Antwerpen
Tel.: +32 (0)3 383 25 82
Email: info@dif-rent.be