DIFRENT
RENTING & USED TRUCKS

YOUR PARTNER IN MOBILITY

DAF 480 FT SPACE CAB

INFORMATIONS TECHNIQUES

Chassis	Tracteur standard
Prix	€ 24.500,-
Année de construction	2019
Date de 1ère inscription	2019-11-22
Id	0G293903
Vin	XLRTEH4300G293903
Configuration des essieux	4x2
Empattement	3.800 cm
Transmission	Automatique
Kilométrage	395.150 km
Carburant	Diesel
Classe d'émission	Euro 6
Puissance	353 kW (480 PK)
Capacité du moteur	12.902 cc
Nombre de cylindres	6
Etat général	Bon
Etat technique	Bon
Etat optique	Bon

DAF XF 480 FT SPACE CAB 4x2

Referentienummer: 0G293903

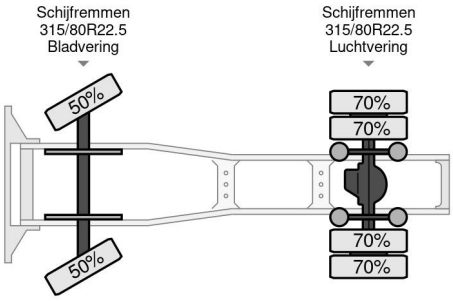

ACCESSOIRES

• ABS • Cabine de couchage • Climatisation • Contrôle de stabilité • Frein moteur renforcé • Lane departure warning-system • Limiteur de vitesse • Pare-soleil • Preparation PTO • refrigirateur • Régulateur de vitesse • Réservoir de carburant en aluminium • Spoiler de toit • Système de radio et audio • Verrouillage centralisé

DESCRIPTION

XLRTEH4300G293903

Noorderlaan 175, B-2030 Antwerpen
Tel.: +32 (0)3 383 25 82
Email: info@dif-rent.be