DIFRENT
RENTING & USED TRUCKS

YOUR PARTNER IN MOBILITY

DAF 460 FT SPACE CAB

INFORMACIÓN TÉCNICA

Construcción	Tractor estándar
Precio	€ 12.750,-
Año de construcción	2016
Fecha de 1er registro	2016-10-06
Id	0G126466
Vin	XLRTEH4300G126466
Configuración del eje	4x2
Distancia entre ejes	3.800 cm
Transmisión	Automático
Kilometraje	443.950 km
Combustible	Diesel
Clase emisión	Euro 6
Potencia	338 kW (460 PK)
Capacidad del motor	12.902 cc
Número de cilindros	6

DAF XF 460 FT SPACE CAB 4x2

Referentienummer: 0G126466

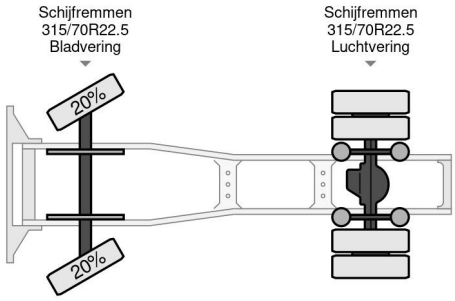

ACCESORIOS

• ABS • Aire acondicionado • Cabina de dormir • Cierre central de puertas • Limitador de velocidad • Luces de niebla • Spoiler para el techo

DESCRIPCIÓN

XLRTEH4300G126466

Noorderlaan 175, B-2030 Antwerpen
Tel.: +32 (0)3 383 25 82
Email: info@dif-rent.be