DIFRENT
RENTING & USED TRUCKS

YOUR PARTNER IN MOBILITY

DAF 480 FT NGD

INFORMACIÓN TÉCNICA

Construcción	Tractor estándar
Precio	€ 66.500,-
Año de construcción	2023
Fecha de 1er registro	2023-02-10
Id	0G462933
Vin	XLRTEF5300G462933
Configuración del eje	4x2
Distancia entre ejes	3.800 cm
Transmisión	Automático
Kilometraje	103.700 km
Combustible	Diesel
Clase emisión	Euro 6
Potencia	353 kW (480 PK)
Capacidad del motor	12.902 cc
Número de cilindros	6
Condición general	Muy bien
Condición técnica	Muy bien
Estado óptico	Muy bien

DAF XF 480 FT NGD 4x2

Referentienummer: 0G462933

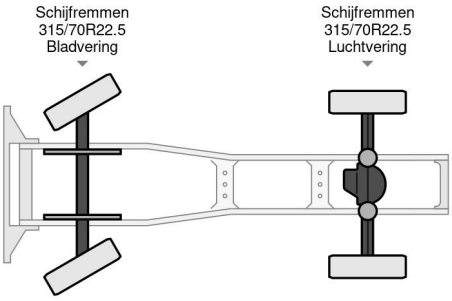

ACCESORIOS

• ABS • Aire acondicionado • Cierre central de puertas • Doble Tanke de combustible • Limitador de velocidad • Nevera • Parasol • Spoiler para el techo • Tanque de combustible de aluminio

DESCRIPCIÓN

XLRTEF5300G462933

Noorderlaan 175, B-2030 Antwerpen
Tel.: +32 (0)3 383 25 82
Email: info@dif-rent.be