DIFRENT
RENTING & USED TRUCKS

YOUR PARTNER IN MOBILITY

DAF 530 FT SUPER SPACE CAB ZF INTARDER

INFORMACIÓN TÉCNICA

Construcción	Tractor estándar
Precio	€ 29.950,-
Año de construcción	2020
Fecha de 1er registro	2020-03-05
Id	0G304338
Vin	XLRTEH4300G303536
Configuración del eje	4x2
Distancia entre ejes	3.800 cm
Transmisión	Automático
Kilometraje	684.300 km
Combustible	Diesel
Clase emisión	Euro 6
Potencia	390 kW (530 PK)
Capacidad del motor	12.902 cc
Número de cilindros	6
Condición general	Muy bien
Condición técnica	Muy bien
Estado óptico	Muy bien

DAF XF 530 FT SUPER SPACE CAB ZF INTARDER 4x2

Referentienummer: 0G304338

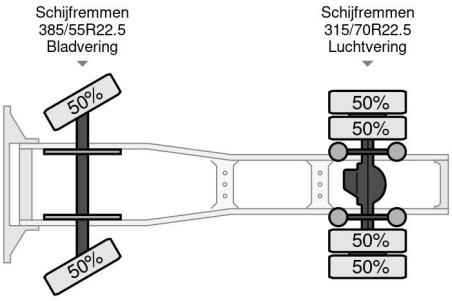

ACCESORIOS

• ABS • Aire acondicionado • Cabina de dormir • Cierre central de puertas • control de crucero • control de crucero adaptativo • Control de estabilidad • Doble Tanke de combustible • intarder • Lane departure warning-system • Limitador de velocidad • Luces de niebla • Parasol • refrigerador • Spoiler para el techo • Tanque de combustible de aluminio • Ventanas eléctronicas

DESCRIPCIÓN

XLRTEH4300G303536

Noorderlaan 175, B-2030 Antwerpen
Tel.: +32 (0)3 383 25 82
Email: info@dif-rent.be