DIFRENT
RENTING & USED TRUCKS

YOUR PARTNER IN MOBILITY

Iveco 460 ADR

INFORMACIÓN TÉCNICA

Construcción	Sustancias peligrosas
Precio	€ 16.500,-
Año de construcción	2017
Fecha de 1er registro	2017-10-10
Id	0C378204
Vin	WJMM62AT70C378204
Configuración del eje	4x2
Distancia entre ejes	3.790 cm
Transmisión	Automático
Kilometraje	400.700 km
Combustible	Diesel
Clase emisión	Euro 6
Potencia	338 kW (460 PK)
Capacidad del motor	11.120 cc
Número de cilindros	6
Condición general	Bien
Condición técnica	Bien
Estado óptico	Bien

Iveco Stralis 460 ADR 4x2

Referentienummer: 0C378204

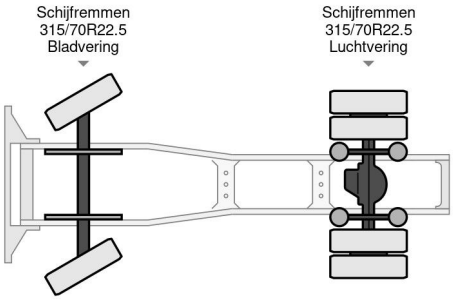

ACCESORIOS

• ABS • control de crucero • Control de estabilidad • Parasol • refrigerador • Tanque de combustible de aluminio

DESCRIPCIÓN

WJMM62AT70C378204

Noorderlaan 175, B-2030 Antwerpen
Tel.: +32 (0)3 383 25 82
Email: info@dif-rent.be