DIFRENT
RENTING & USED TRUCKS

YOUR PARTNER IN MOBILITY

DAF 510 FT SPACE CAB ZF INTARDER

INFORMACIÓN TÉCNICA

Construcción	Tractor estándar
Precio	€ 13.950,-
Año de construcción	2017
Fecha de 1er registro	2017-04-27
Id	0G148169
Vin	XLRTEH4300G148169
Configuración del eje	4x2
Transmisión	Automático
Kilometraje	749.750 km
Combustible	Diesel
Clase emisión	Euro 6
Potencia	375 kW (510 PK)
Capacidad del motor	12.902 cc
Condición general	Muy bien
Condición técnica	Muy bien
Estado óptico	Muy bien

DAF XF 510 FT SPACE CAB ZF INTARDER 4x2

Referentienummer: 0G148169

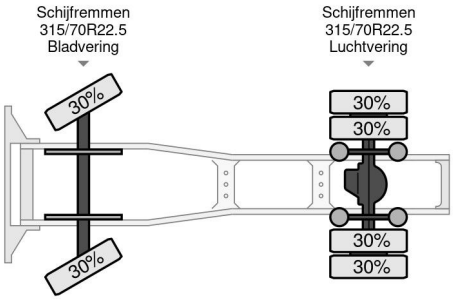

ACCESORIOS

• ABS • Aire acondicionado • Cabina de dormir • Cierre central de puertas • control de crucero • Control de estabilidad • Doble Tanke de combustible • intarder • Limitador de velocidad • refrigerador • Spoiler para el techo • Tanque de combustible de aluminio • Ventanas eléctronicas

DESCRIPCIÓN

XLRTEH4300G148169

Noorderlaan 175, B-2030 Antwerpen
Tel.: +32 (0)3 383 25 82
Email: info@dif-rent.be