DIFRENT
RENTING & USED TRUCKS

YOUR PARTNER IN MOBILITY

DAF CF 480 FAS Containerhook LC TAM T22

INFORMACIÓN TÉCNICA

Construcción	Sistema de brazo con gancho
Precio	Op aanvraag
Año de construcción	2021
Fecha de 1er registro	2021-10-20
Id	0G357528 - DIFCHW16
Vin	XLRASM4300G357528
Configuración del eje	6x2
Distancia entre ejes	580 cm
Transmisión	Automático
Kilometraje	148.500 km
Combustible	Diesel
Clase emisión	Euro 6
Potencia	355 kW (483 PK)
Capacidad del motor	12.902 cc
Número de cilindros	6
Maximo peso	28.000 kg
Peso de carge	13.815 kg
Peso vacío	12.110 kg
Longitud	875 cm
Anchura	255 cm
Altura	350 cm

DAF CF 480 FAS Containerhook LC TAM T22 6x2

Referentienummer: 0G357528 - DIFCHW16

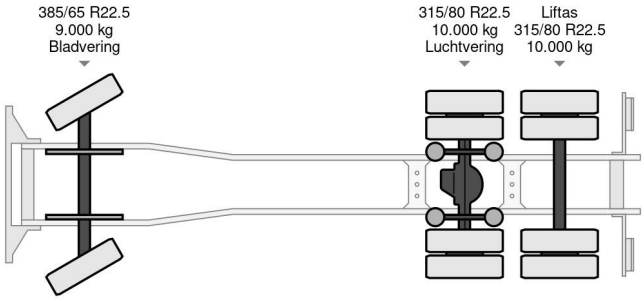

ACCESORIOS

• ABS • Aire acondicionado • Cierre central de puertas • control de crucero adaptativo • Control de estabilidad • Cámara de visión trasera • horquilla • Lane departure warning-system • Limitador de velocidad • Luces de niebla • navegación • Parasol • PTO • Suspensión • Suspensión neumática • Tanque de combustible de aluminio

DESCRIPCIÓN

DAF CF 480 FAS LC TAM T22
wielbasis 580 cm - 1e-2e as 440 cm - 2-3 140 cm
laadruimte 660 cm + uittrekbare bumper - maximale lengte container 710cm
Hoogte arm haaksysteem:1430 mm

Noorderlaan 175, B-2030 Antwerpen
Tel.: +32 (0)3 383 25 82
Email: info@dif-rent.be