DIFRENT
RENTING & USED TRUCKS

YOUR PARTNER IN MOBILITY

DAF 410 FT SPACE CAB

TECHNISCHE INFORMATIONEN

Konstruktion	Standard-SZM
Preis	€ 22.500,-
Baujahr	2020
Datum der 1. registrierung	2020-02-14
Id	0G303541
Fin	XLRTEM4100G303541
Radformel	4x2
Getriebe	Automatik
Laufleistung	478.300 km
Kraftstoffart	Diesel
Schadstoffklasse	Euro 6
Leistung	302 kW (410 PK)
Hubraum	10.837 cc
Allgemeiner zustand	Sehr gut
Technischer zustand	Sehr gut
Optischer zustand	Sehr gut

DAF CF 410 FT SPACE CAB 4x2

Referentienummer: 0G303541

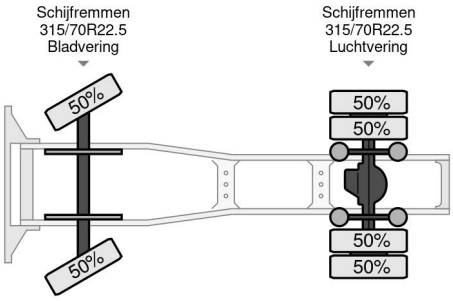

ZUBEHÖR

• ABS • Aluminium-Kraftstofftank • Cruise control
• Dachspoiler • Geschwindigkeitsbegrenzer • Klimaanlage
• Kühlschrank • Sonnenschutzklappe • Zentralverriegelung

BESCHREIBUNG

XLRTEM4100G303541

Noorderlaan 175, B-2030 Antwerpen
Tel.: +32 (0)3 383 25 82
Email: info@dif-rent.be