DIFRENT
RENTING & USED TRUCKS

YOUR PARTNER IN MOBILITY

DAF 460 FT SPACE CAB

TECHNISCHE INFORMATIONEN

Konstruktion	Standard-SZM
Preis	€ 12.750,-
Baujahr	2016
Datum der 1. registrierung	2016-10-06
Id	0G126466
Fin	XLRTEH4300G126466
Radformel	4x2
Radstand	3.800 cm
Getriebe	Automatik
Laufleistung	443.950 km
Kraftstoffart	Diesel
Schadstoffklasse	Euro 6
Leistung	338 kW (460 PK)
Hubraum	12.902 cc
Zylinderanzahl	6

DAF XF 460 FT SPACE CAB 4x2

Referentienummer: 0G126466

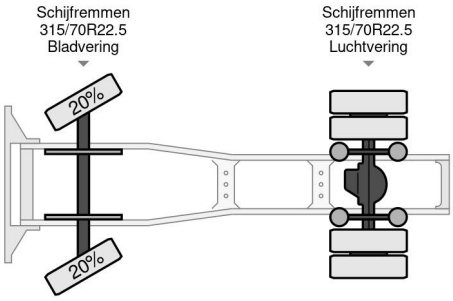

ZUBEHÖR

• ABS • Dachspoiler • Geschwindigkeitsbegrenzer
• Klimaanlage • Nebelleuchten • Schlafkabine
• Standheizung • System radio und Audio
• Zentralverriegelung

BESCHREIBUNG

XLRTEH4300G126466

Noorderlaan 175, B-2030 Antwerpen
Tel.: +32 (0)3 383 25 82
Email: info@dif-rent.be