DIFRENT
RENTING & USED TRUCKS

YOUR PARTNER IN MOBILITY

DAF SUPER SPACE CAB ZF INTARDER, different location : TRUCK TRADING ROHEN

TECHNISCHE INFORMATIONEN

Konstruktion	Standard-SZM
Preis	€ 39.750,-
Baujahr	2022
Datum der 1. registrierung	2022-01-17
Id	0G376638
Fin	XLRTEH4300G376638
Radformel	4x2
Radstand	3.800 cm
Getriebe	Automatik
Laufleistung	398.600 km
Kraftstoffart	Diesel
Schadstoffklasse	Euro 6
Leistung	353 kW (480 PK)
Hubraum	12.902 cc
Zylinderanzahl	6
Allgemeiner zustand	Sehr gut
Technischer zustand	Sehr gut
Optischer zustand	Sehr gut

DAF XF SUPER SPACE CAB ZF INTARDER, different l... 4x2

Referentienummer: 0G376638

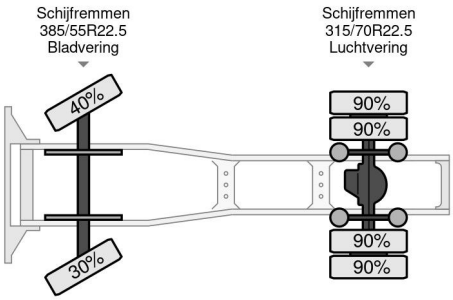

ZUBEHÖR

• ABS • adaptive Geschwindigkeitsregelung • Aluminium-Kraftstofftank • Dachspoiler • Doppelter Kraftstofftank • Elektrische Fensterheber • Geschwindigkeitsbegrenzer • intarder • Klimaanlage • Kühlschrank • Lane departure warning-system • Nebelleuchten • Schlafkabine • Sideskirts • Sonnenschutzklappe • Stabilitätskontrolle • Standheizung • System radio und Audio • Zentralverriegelung

BESCHREIBUNG

XLRTEH4300G376638
Different location : TRUCK TRADING ROHEN :
O l'z-eyôs 8
4960 Malmedy (Z.I.)

Noorderlaan 175, B-2030 Antwerpen
Tel.: +32 (0)3 383 25 82
Email: info@dif-rent.be