DIFRENT
RENTING & USED TRUCKS

YOUR PARTNER IN MOBILITY

DAF 450 FT SUPER SPACE CAB ADR

TECHNISCHE INFORMATIONEN

Konstruktion	Gefährliche Stoffe
Preis	€ 33.500,-
Baujahr	2020
Datum der 1. registrierung	2020-09-29
Id	0G318633
Fin	XLRTEH4100G318633
Radformel	4x2
Radstand	3.800 cm
Getriebe	Automatik
Laufleistung	348.600 km
Kraftstoffart	Diesel
Schadstoffklasse	Euro 6
Leistung	331 kW (450 PK)
Hubraum	10.837 cc
Zylinderanzahl	6
Allgemeiner zustand	Sehr gut
Technischer zustand	Sehr gut
Optischer zustand	Sehr gut

DAF XF 450 FT SUPER SPACE CAB ADR 4x2

Referentienummer: 0G318633

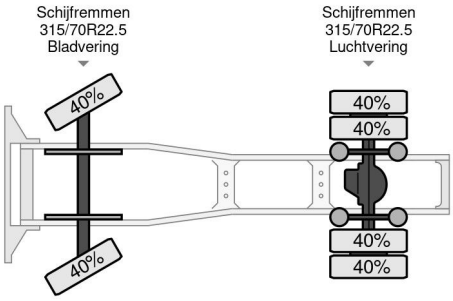

ZUBEHÖR

• ABS • adaptive Geschwindigkeitsregelung • Aluminium-Kraftstofftank • Bremskraftverstärker • Cruise control • Dachspoiler • Elektrische Fensterheber • Geschwindigkeitsbegrenzer • Klimaanlage • Lane departure warning-system • Nebelleuchten • Schlafkabine • Sideskirts • Sonnenschutzklappe • Stabilitätskontrolle • Standheizung • System radio und Audio • Zentralverriegelung

BESCHREIBUNG

XLRTEH4100G318633

Noorderlaan 175, B-2030 Antwerpen
Tel.: +32 (0)3 383 25 82
Email: info@dif-rent.be