DIFRENT
RENTING & USED TRUCKS

YOUR PARTNER IN MOBILITY

Iveco 460 ADR

TECHNISCHE INFORMATIONEN

Konstruktion	Gefährliche Stoffe
Preis	€ 16.500,-
Baujahr	2017
Datum der 1. registrierung	2017-10-10
Id	0C378204
Fin	WJMM62AT70C378204
Radformel	4x2
Radstand	3.790 cm
Getriebe	Automatik
Laufleistung	400.700 km
Kraftstoffart	Diesel
Schadstoffklasse	Euro 6
Leistung	338 kW (460 PK)
Hubraum	11.120 cc
Zylinderanzahl	6
Allgemeiner zustand	Gut
Technischer zustand	Gut
Optischer zustand	Gut

Iveco Stralis 460 ADR 4x2

Referentienummer: 0C378204

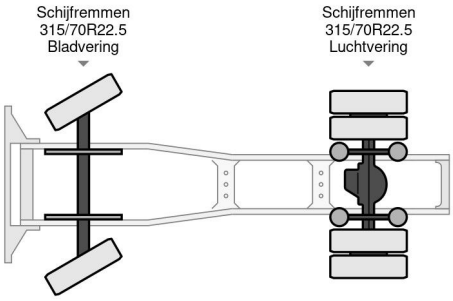

ZUBEHÖR

• ABS • Aluminium-Kraftstofftank • Cruise control
• Kühlschrank • Sonnenschutzklappe • Stabilitätskontrolle
• Standheizung • System radio und Audio

BESCHREIBUNG

WJMM62AT70C378204

Noorderlaan 175, B-2030 Antwerpen
Tel.: +32 (0)3 383 25 82
Email: info@dif-rent.be